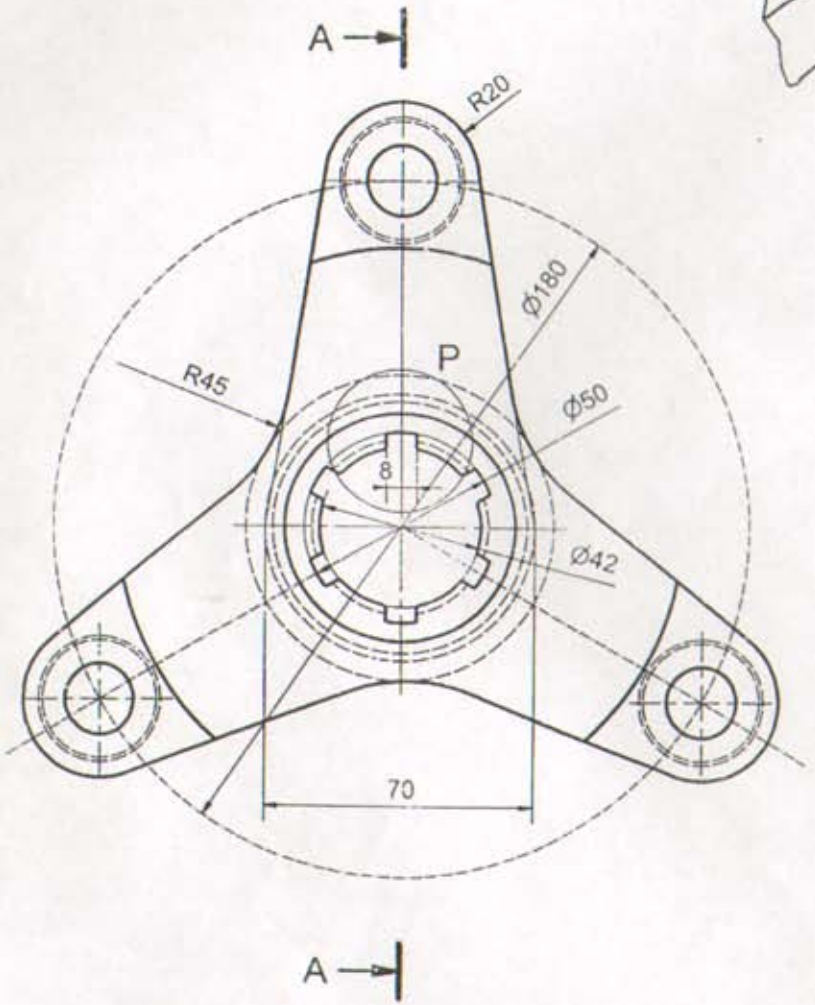

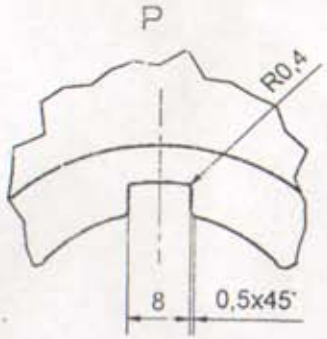

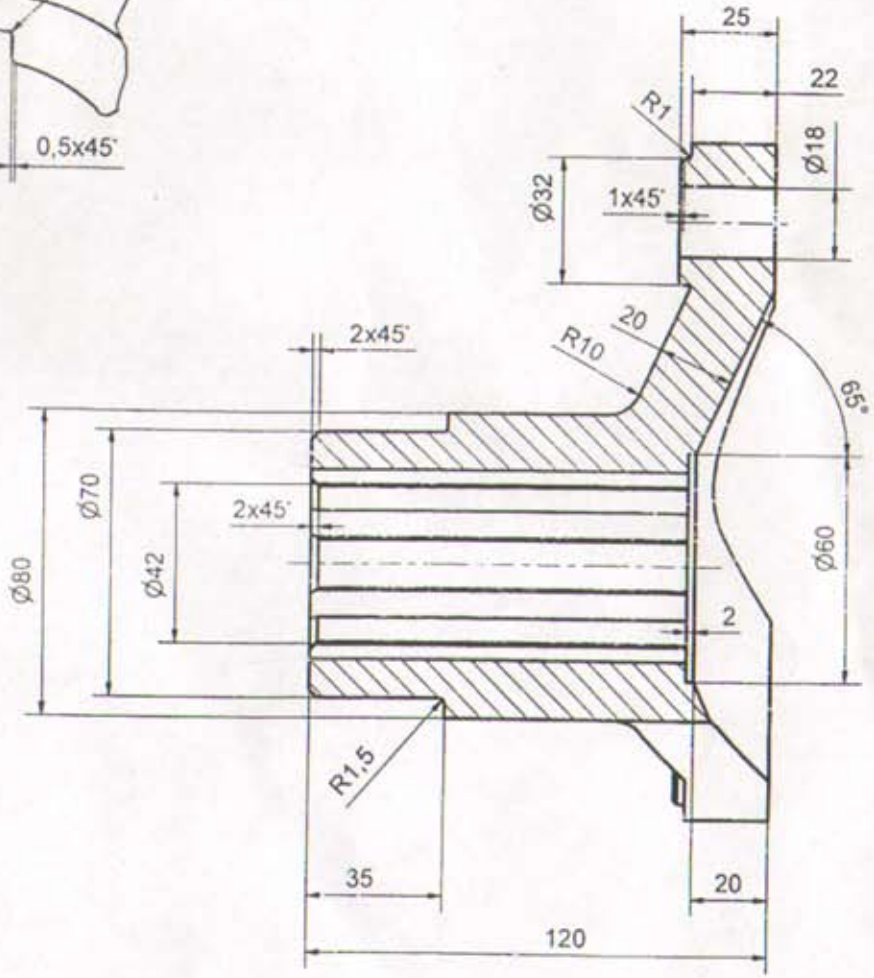

Kreslil	Kontroloval	Schválil - dne		Datum	
Král				6.1.2005	
		TROJRAMENNÁ HVĚZDICE			
				Vydání	List 1 / 1